VFO

Difusores Redondos

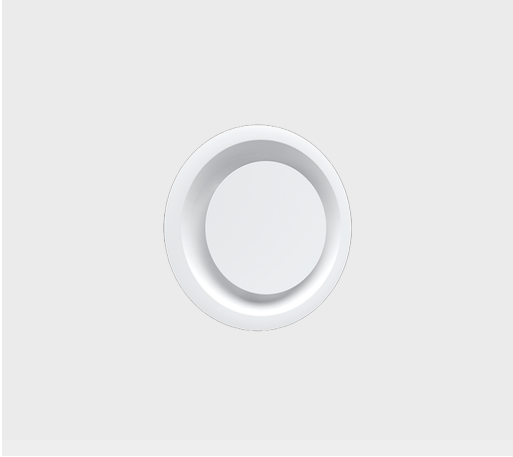

El difusor redondo modelo VFO tipo placa, para inyección o retorno se utiliza en espacios donde se requiera una apariencia agradable y estética. En combinación con plafones lisos o corridos ofrece un aspecto de armonía con el entorno. Ofrece un patrón de descarga de aire horizontal de 360° para una amplia distribución en la aplicación requerida. El VFO cuenta con una placa desmontable para fácil acceso al control de volumen; está disponible en cuellos de 6" a 16" en incrementos de 2", el diámetro exterior será siempre de 25" independientemente del tamaño del cuello lo cual permite un aspecto homogéneo en la instalación. Se fabrica en acero o aluminio con acabados en pintura electrostática en colores de línea: blanco, blanco tablaroca o negro mate. Colores especiales también disponibles. Como accesorio opcional contamos con el Control de Volumen Redondo (CVR).

Características:

- Difusor arquitectónico redondo tipo placa
- Para inyección o retorno
- Placa redonda desmontable
- Patrón de descarga de aire horizontal de 360°
- Apariencia limpia y estética para plafones lisos o corridos

Dimensiones:

- Diámetro exterior de 25"
- Cuellos de 6" a 16" en incrementos de 2"

Materiales y Acabados:

- Fabricado en acero o aluminio
- Colores de línea: blanco, blanco tablaroca o negro mate
- Colores especiales disponibles

Versatilidad:

- Edificios públicos
- Iglesias y Escuelas
- Hospitales y Clínicas
- Deportes bajo techo
- Residencias
- Áreas industriales
- Oficinas
- Restaurantes y Cafeterías
- Hoteles

Ninguna parte de este documento podrá ser reproducida o retransmitida de cualquier forma, siendo estas: electrónicas o mecanografiadas; incluyendo fotocopiado, grabado y/o cualquier sistema de alojamiento de información sin previo permiso de INNES AIRE S.A. DE C.V.

Accesorios Opcionales:

CVR

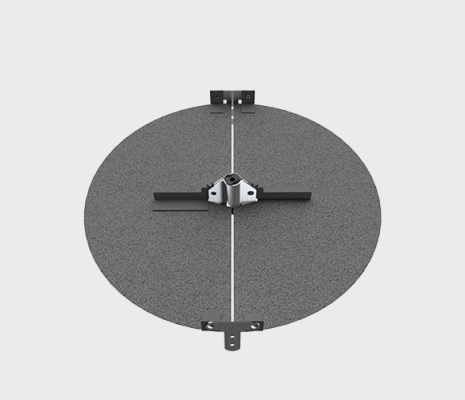

Ninguna parte de este documento podrá ser reproducida o retransmitida de cualquier forma, siendo estas: electrónicas o mecanografiadas; incluyendo fotocopiado, grabado y/o cualquier sistema de alojamiento de información sin previo permiso de INNES AIRE S.A. DE C.V.

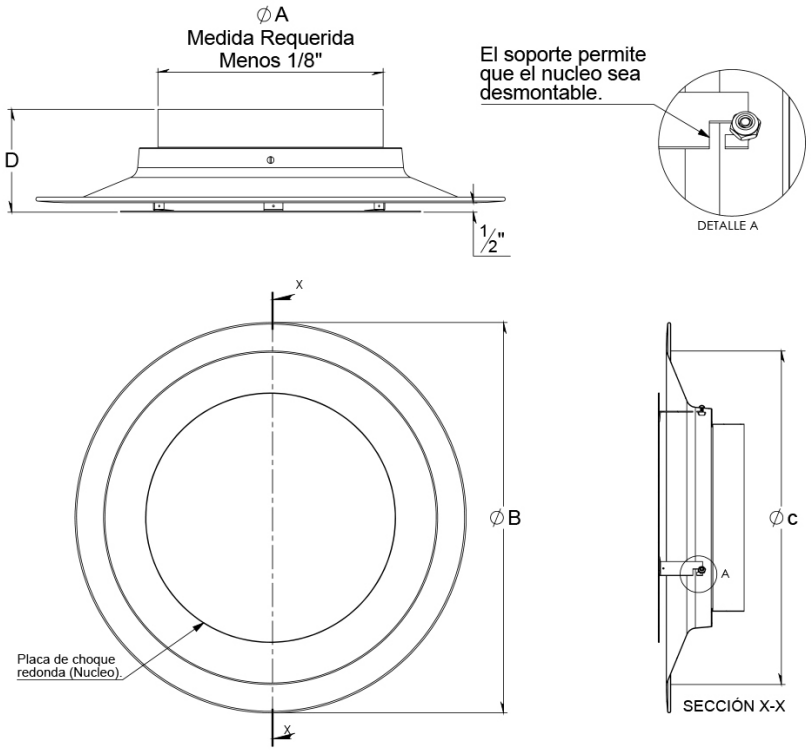

Tipo	A	B	C	D
	Ø Cuello	Ø Plato	Ø Perforación en plafón	Altura
VFO	6	24 3/4	21 7/16	5 3/8
	8	24 3/4	21 7/16	5 3/8
	10	24 3/4	21 7/16	5 3/8
	12	24 3/4	21 7/16	5 3/8
	14	24 3/4	21 7/16	5 3/8
	16	24 3/4	21 7/16	5

Ninguna parte de este documento podrá ser reproducida o retransmitida de cualquier forma, siendo estas: electrónicas o mecanografiadas; incluyendo fotocopiado, grabado y/o cualquier sistema de alojamiento de información sin previo permiso de INNES AIRE S.A. DE C.V.

Diagrama de Instalación:

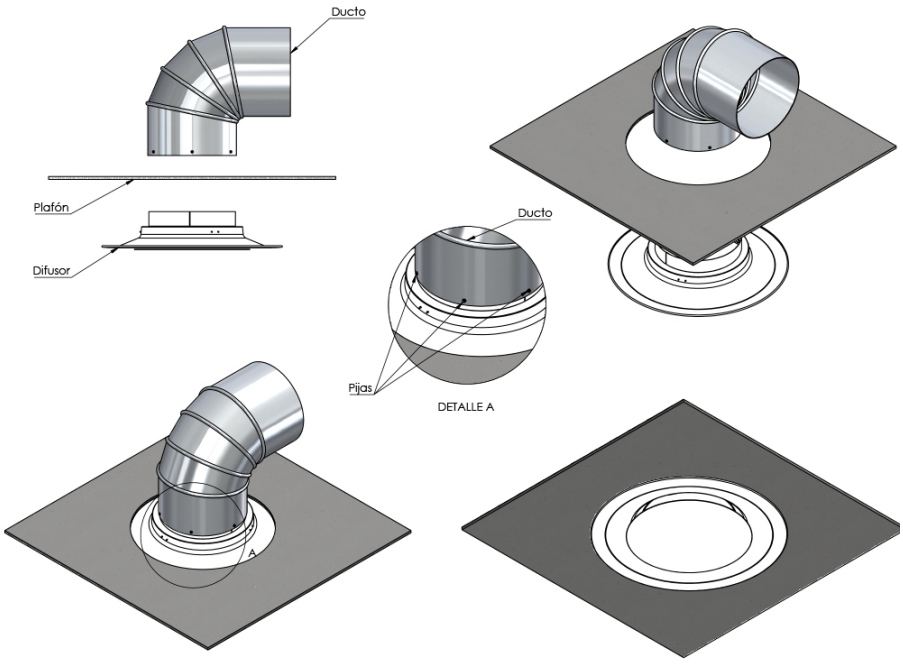

Ninguna parte de este documento podrá ser reproducida o retransmitida de cualquier forma, siendo estas: electrónicas o mecanografiadas; incluyendo fotocopiado, grabado y/o cualquier sistema de alojamiento de información sin previo permiso de INNES AIRE S.A. DE C.V.

Especificación Sugerida:

El difusor arquitectónico redondo tipo placa para inyección o retorno modelo VFO será de la marca Innes. El patrón de descarga será horizontal de 360° y su placa será desmontable. El diámetro exterior será de 24 3/4" (± 1/4") con cuellos de 6" a 16" en incrementos de 2". Se fabricará en acero o aluminio con acabados de línea en color blanco, blanco tablaroca o negro mate. Se utilizarán colores especiales si es requerido por el cliente. Como accesorio opcional, se utilizará el Control de Volumen Redondo (CVR).

» Modelo	» Material	» Tamaño de cuello	» Control de volumen (opcional)	» Acabado
Tipo Placa *VFO*	(A) ALUMINIO (F) FIERRO	Ver tabla en plano de dimensiones	•CVR	(B) Blanco (T) Blanco tablaroca (N) Negro (A) Color aluminio (L) Lavado (E) Color especial

Ninguna parte de este documento podrá ser reproducida o retransmitida de cualquier forma, siendo estas: electrónicas o mecanografiadas; incluyendo fotocopiado, grabado y/o cualquier sistema de alojamiento de información sin previo permiso de INNES AIRE S.A. DE C.V.